CLA Commanchen`s Jappelou

Service Fee (Drive By): €990.00 This price is NOT inclusive of sales tax which needs to be added.

Sire: CLA Commanchen`s Ghostwriter
Dam: CCA Jami-Lee
Breed Type: Huacaya
Colour: Appaloosa
Registered With: AAeV
Blood Lineage: Aquavia Claudius, Snowmess
Date of Birth: 28th June 2021

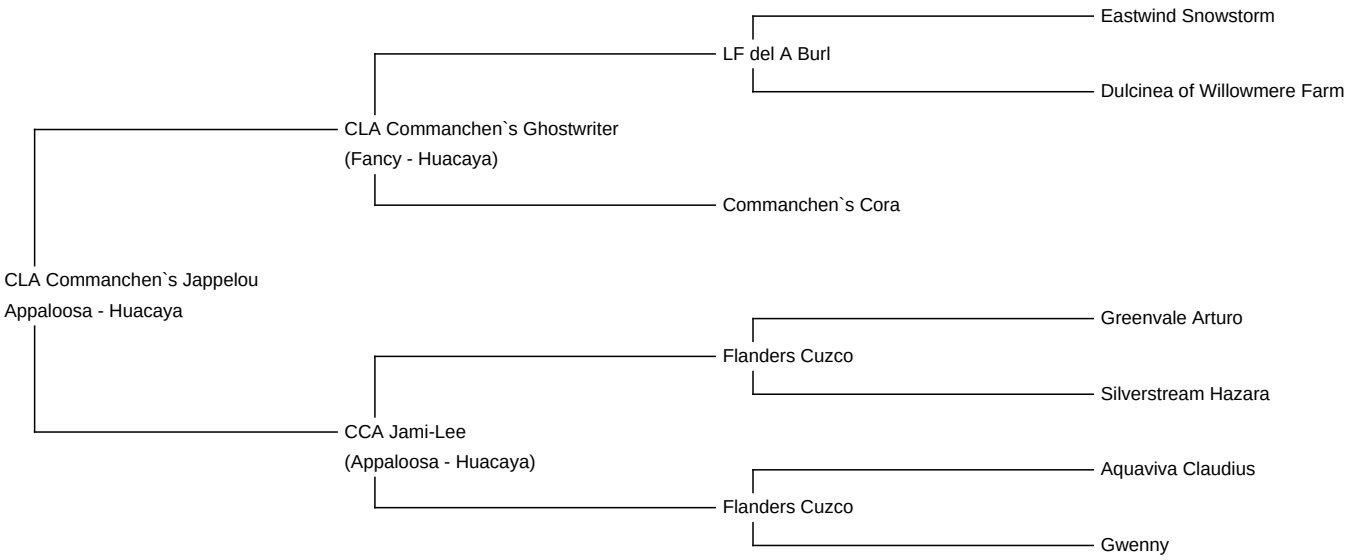

Diameter (Micron) of first fleece sample: 16.10µ

Fleece: (2nd)

18.20µ SD 3.70µ CV 20.30% % Over 30 Microns(µ) 0.04% SF 17.60µ Curvature 46.50 deg/mm

(taken on 24th March 2023 at 1 Year and 9 Months of age)

Fibre Testing Authority: Art of Fibre

Description:

Jappelou ist ein Eyecatcher in seiner wunderschönen Leopardzeichnung, ausgestattet mit einem sehr dichten gleichmässigen und gut strukturiertem Vlies, Aus seiner hochfeinen Mutter sind bereits mehrfach Champions hervorgangen und so hat auch Jappelou bei seinen wenigen Showauftritten 5x Platz 1, 1x Platz 2 sowie 1x CC und 2x RC errungen. Genau wie sein Vater startete er seine Deckkarriere noch vor seinem 2.Geburtstag und hat bereits erste Stuten tragend und mit seinem ersten Fohlen hat er bereits bewiesen, dass er appaloosa vererbt, es ist ein wunderschönes Appaloosafohlen.

Prizes Won:

1. Platz Hengste appaloosa 6-12 Monate Alpakahaltershow AAeV Paaren-Glien März 2022
1. Platz Hengste appaloosa 6-12 Monate intenationale Vliesshow Alfdorf Juli 2022

1. Platz Hengste appaloosa 6-12 Monate internationale Vliesshow AAeV Witterda Okt,2022

Reserve Color Champion Hengste appaloosa inter. Vliesshow AAev Witterda Okt. 2022

1. Platz Hengste appaloosa 13-24 Monate nationale Alpakashow Paaren März 2023

Color Champion Hengste appaloosa nationale Alpakashow Paaren März 2023

2. Platz Hengste 13-24 Monate Vliesshow Süd 2023

Reserve Colorchampion Vliesshow süd 2023

1. Platz Hengste 13-24 Monate Vliesshow AAeV 2023

Alpaca Photo 1

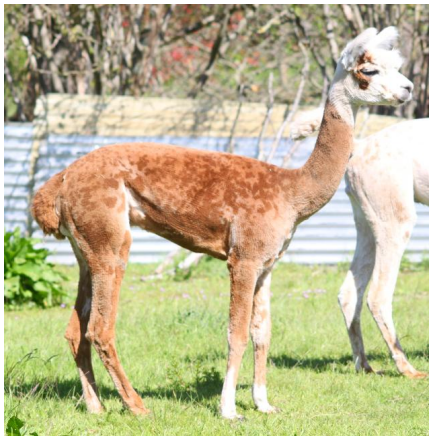

Alpaca Photo 2
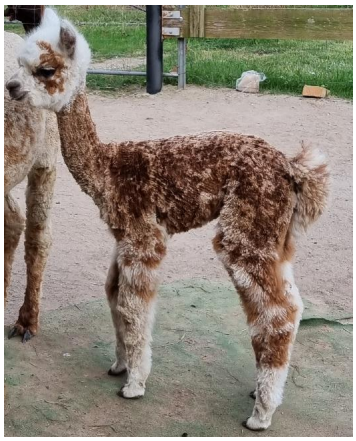
Alpaca Photo 3